moduline

item # .....

model # .....

project # .....

sis # .....

aia # .....

HSW003E

Armoire de maintien chaud avec tiroirs

CARACTERISTIQUES DE CONSTRUCTION

- Chambre fermé d'une façon étanche à angles arrondis
- Coulisseaux de tiroirs complètement en acier inox 18/10 AISI 304
- Calorifugeage total avec de la laine de roche ou de verre
- Garnitures d'étanchéité en matériel alimentaire, très résistantes à la chaleur, faciles à nettoyer et extrêmement solides
- Chauffage statique de la chambre obtenu à l'aide de résistance à fil de basses consommations qui enveloppe entièrement la chambre
- Portable
- Poignée de tiroirs ergonomique et complètement intégrée avec fermeture magnétique

CARACTERISTIQUES FONCTIONNELS

- Contrôle électronique de la température
- Températures d'exercice 30° - 120°C
- Deux évents d'évacuation de l'humidité: sur la porte et sur la paroi du fond de la chambre
- Conçu pour être empilé
- Chambre avec thermostat de sécurité

EQUIPMENTS STANDARD

- Chassis porte-plats GN 1/1

MODULINESRL

Via dell'Industria 11, Z.I. San Giacomo di Veglia 31029 Vittorio Veneto (TV) - ITALY

tel. +39 0438 5063 - fax +39 0438 912 323 - info@moduline.it - www.moduline.it

moduline

SCHEMAS TECHNIQUES

Entrée du câble d'alimentation électrique

Event réglable permettant d'évacuer l'humidité en excès

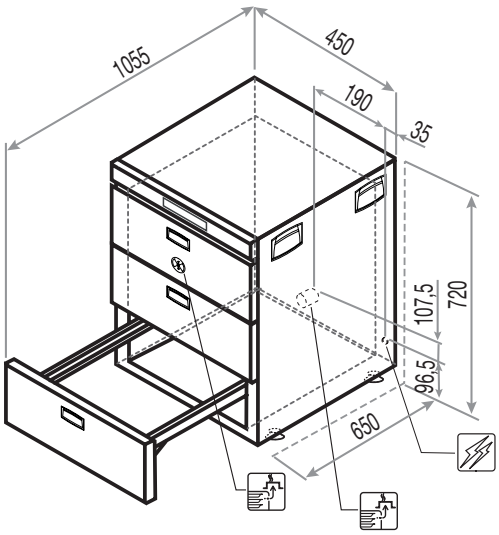

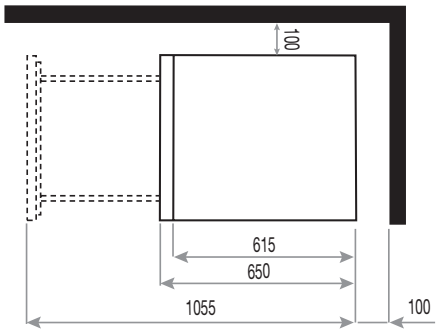

Dimensions externes (L x P x H) - mm	450 x 650 x 720h	**Température de service [°C]**	30÷120
Capacité plaques	3 GN 1/1 (150h)	**Capacité plaques: espacement [mm]**	3 GN 1/1 (70)
Puissance [kW]	1	**Hauter maximum plaques [mm]**	150 (h)
Alimentation	AC 230V 50 Hz	**Capacité maximum du produit [kg]**	18
Tension théorique [Vac]	230	**Poids net [kg]**	67
Absorption totale [Kw]	1		
Ampéres [A]	4,4		
Section min. câble de raccord (type H07 RN-F) [mm²]	3 x 1		

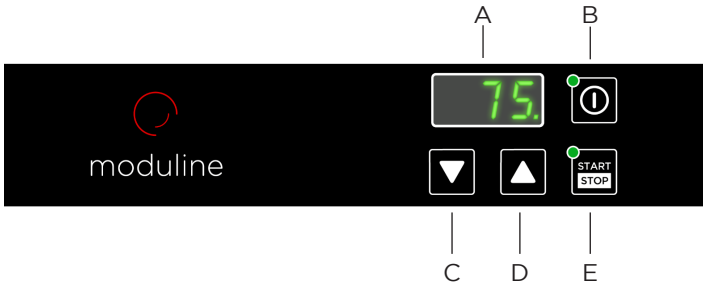

A Visuel
B Interrupteur général
C Touche d'augmentation de la température
D Touche diminution de la température
E Touche START/STOP

MODULINESRL
Via dell'Industria 11, Z.I. San Giacomo di Veglia 31029 Vittorio Veneto (TV) - ITALY
tel. +39 0438 5063 - fax +39 0438 912 323 - info@moduline.it - www.moduline.it